OPLOTENIE OP1

MODUL BET. OPLOT. SO STLPIKOM

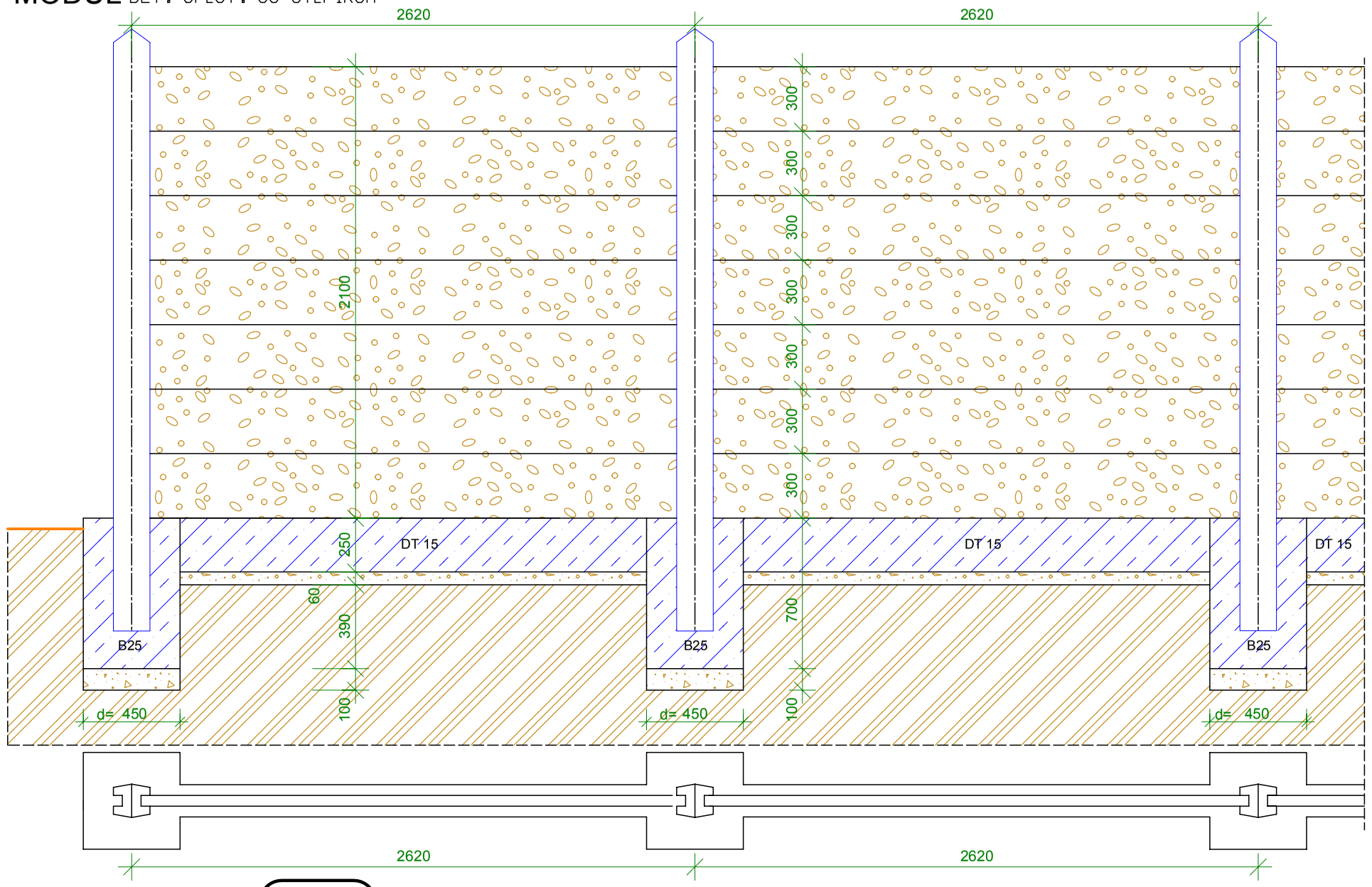

ESPACE PLUS JEDNOKRÍDLOVÁ BRÁNA
VÝPLŇ JAKEL
1000x2000 F 60 POHĽAD ČELNÝ

BRÁNKA 1 - PRI NAVRH. OBJEKTE JE NAVRH. ESPACE JEDNOKRIDLOVA BRANKA š. 1,0 m, v. 2,0 m

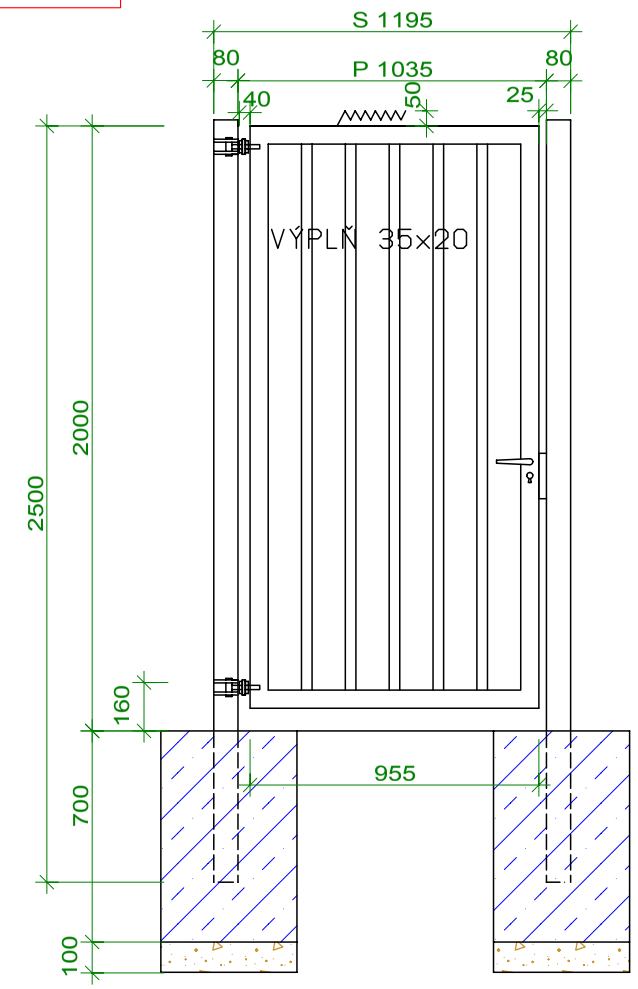

NOMINALNA VYSKA HN	NOMINÁLNA ŠÍRKA	1000
	REÁLNY ROZMER KRÍDLA	955
2000	PRIECHOD P	1035
	ŠÍRKA S	1195
	PROFIL STĹPOV B	80x80

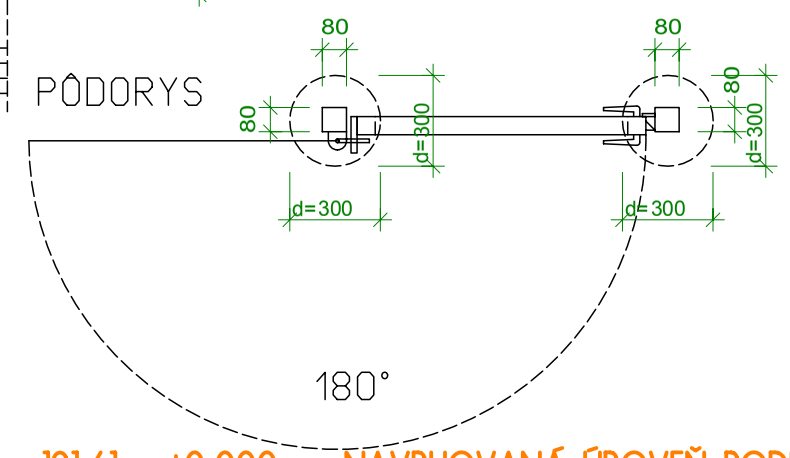

121,61 = ±0,000 = NÁVRHOVANÁ ÚROVEŇ PODLAHY

TECHNICKÝ POPIS **OP1** - OPLOTENIE AREÁLU - MONTOVANÉ BETÓN. - 84 KS x 2,6 m

AREÁL MATERSKEJ ŠKOLY JE NAVRHOVANÉ OPLOTIŤ BETÓNOVÝM PLOTOM LUKAPLOT.
BETÓNOVÝ PLOT LUKAPLOT POZOSTÁVA Z DOSKOVÉHO DIELCA A STĹPIKA OPLOTENIA.
ZO STATICKÉHO HĽADISKA DOSKOVÝ DIELEC PÔSOBÍ PO OSADENÍ DO ŽELEZOBETÓNOVÉHO STĹPIKA AKO PROSTÝ NOSNÍK. DOSKOVÝ DIELEC JE PRIEREZU 50 mm/300 mm.
CELKOVÁ DĹŽKA DOSKOVÉHO DIELCA JE 2505 mm. DOSKOVÝ DIELEC JE VYROBENÝ Z BETÓNU tr. C 35-45 S POUŽITÍM VÝSTUŽE O 10 505 (R)
V KAŽDEJ DOSKE JE 10 m BETONÁRSKEJ OCELE (4ks x 2500 mm).
STĹPIK OPLOTENIA JE NAVRHNUTÝ OBDĹŽNIKOVÉHO PRIEREZU 160/90 mm S VYBRATÍM PRE OSADENIE DOSKOVÉHO DIELCA, V KAŽDOM KOMPLETNOM STĹPIKU DĹŽKY 3000 mm JE 24 m BETONÁRSKEJ OCELE HR. 6 mm.
STĹPIK OPLOTENIA ZO STATICKÉHO HĽADISKA PO ZABUDOVANÍ PÔSOBÍ AKO KONZOLA, VOTKNUTÁ DO ZÁKLADU OPLOTENIA DO HĹBKY 700 mm (MIN. DO NEZAMŔZNEJ HĹBKY), SO ŠTRKOVÝM ŠTRKOVÝM LÔŽKOM HR. 100 mm
PODĽA VÝŠKY OPLOTENIA 2100 mm. POD OPLOTENIE JE SÚ NAVRHNUTÉ TVÁRNICE DT 15 SO SUCHÝM ŠTRKOVÝM LÔŽKOM HR. 60 mm.
DVA STĹPIKY SA PO OSADENÍ V HORNEJ ČASTI VZÁJOMNE SPOJA OCEĽOVOU SKRUTKOU, ČÍM VZNIKNE PRIEREZ TVARU H. VÝŠKA STĹPIKA JE 2800 mm. OSOVÁ VZDIALENOSŤ MEDZI STĹPIKMI JE 2620 mm. POD BETÓNOVÝ DOSKOVÝ DIELEC SA NAVRHUJE ZÁKLAD Z TVÁRNIC DT 15

VYPRACOVAL:
ING. VERONIKA SZÉKELYOVÁ

ZODPOVEDNÝ PROJEKTANT
ING. JÁN STAŠ

0126◆A1

PROJEKTANT:
APRO s r.o. TREBIŠOV
Kukučínova 2596/4
075 01 TREBIŠOV
tel.: 056/672 47 51
www.aprotv.sk
e-mail: stas@aprotv.sk

AUTOR NÁVRHU	ING. JÁN STAŠ	ČÍSLO KÓPIE	1
PROJEKTANT STAVBY	ING. JÁN STAŠ	STUPEŇ :	PROJEKT PRE SP A REALIZÁCIU
		FORMÁT	3 x A4
MIESTO STAVBY	PARCHOVANY — PARCELA ČÍSLO 1551/12, 1551/14	DÁTUM	04/2016
INVESTOR	OBEC PARCHOVANY	MIERKA	1:25
NÁZOV STAVBY	VÝSTAVBA PREDŠKOLSKÉHO ZARIADENIA NA ULICI POĽNEJ V OBCI PARCHOVANY	ČÍSLO ZÁKAZKY	17/2016
OBJEKT	SO 06 - OPLOTENIE	KLASIFIKÁCIA STAVBY	1 2 6 3
OBSAH	OPLOTENIE - OP1, BRÁNKA 1	ČÍSLO VÝKRESU	102
ČASŤ	STAVEBNÁ		